DC 150 V | 35 x 59 mm

E180276

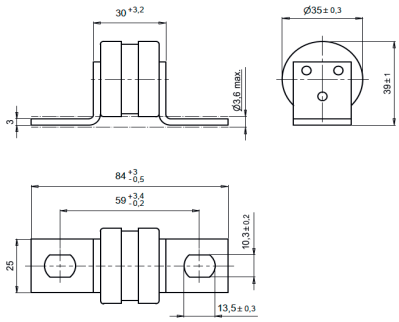

Verpackungseinheit / Packing unit: 1 Stück / 1 pieces

Betriebsklasse / Class	UL 248-13
aR	

Bemessungs-spannung Rated Voltage	Artikel Nr. Article No	Größe Size	Typ Type	Bemessungsstrom Rated Current
V		mm		A
DC 150	50 078 38	35 x 59	SLMT	35 – 600

Bemessungsausschaltvermögen / Rated breaking capacity 25 kA @ DC 150 V (L/R ≈ 9 ms)

Bemessungsstrom Rated Current	Artikel Nr. Article No.	Gewicht Weight	Bem.-Spannung Rated Voltage	Schmelz-integral Pre-Arcing-I^2t-Value	Ausschalt-integral Total I^2t-Value	Leistungs-abgabe Power Loss
					@ DC 150 V	
A		kg / 1		A^2s	A^2s	W
35	50 078 38.35	0,15	DC 150	14.000	15.000	1,8
40	50 078 38.40	0,15	DC 150	20.000	21.500	2,2
50	50 078 38.50	0,15	DC 150	36.000	38.500	2,5
63	50 078 38.63	0,15	DC 150	56.000	60.000	3
80	50 078 38.80	0,15	DC 150	95.000	102.000	4
100	50 078 38.100	0,15	DC 150	144.000	153.500	5
125	50 078 38.125	0,15	DC 150	225.000	240.000	6
160	50 078 38.160	0,15	DC 150	380.000	405.000	7
200	50 078 38.200	0,15	DC 150	576.000	615.000	9
250	50 078 38.250	0,15	DC 150	900.000	960.000	12
315	50 078 38.315	0,15	DC 150	1.242.500	1.325.000	18
355	50 078 38.355	0,15	DC 150	1.764.000	1.880.000	23
400	50 078 38.400	0,15	DC 150	2.025.000	2.160.000	24
450	50 078 38.450	0,15	DC 150	2.800.000	2.984.000	26
500	50 078 38.500	0,15	DC 150	3.422.000	3.650.000	33
600	50 078 38.600	0,15	DC 150	4.865.000	5.185.000	39

Applikationskoeffizienten / Application coefficients (Weiterführende Informationen hier zum Download / for more information download here)

a	A2	B1 max.	B2	Cf3
130	0,9	1,25	0,6	0,8

© 2026-03 SIBA GmbH | www.siba.de | info@siba.de | Änderungen vorbehalten

DC 150 V 35 x 59 mm
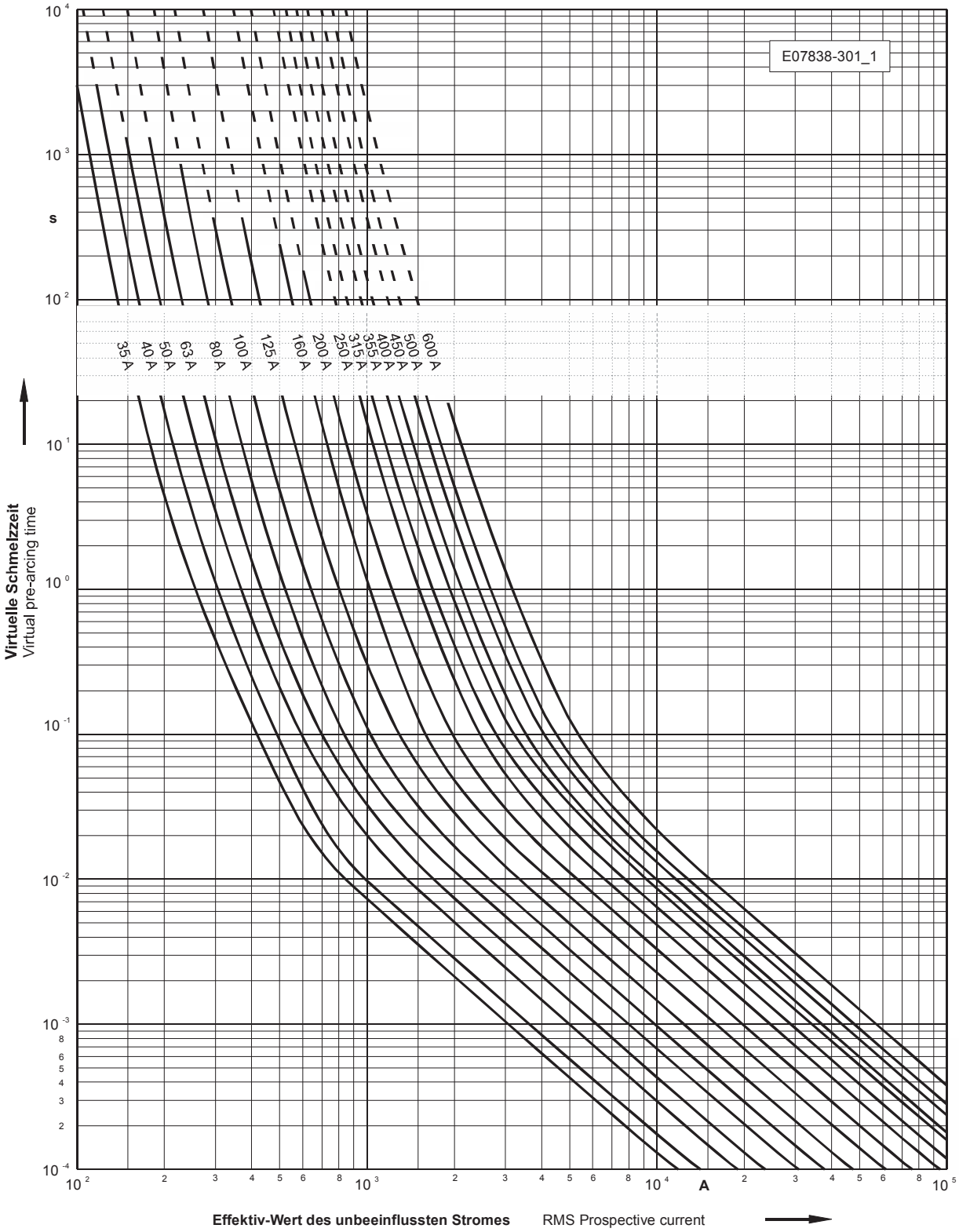
Zeit/Strom-Kennlinien
Time-current characteristics